Zul. Abweichungen für Maße ohne Toleranzangabe nach DIN ISO 2768-1 "mittel"

Werte für Längenmaße Nennmaßbereich in mm							Werte für Winkel Nennmaßbereich in mm (Länge des kürzeren Schenkels)			
bis 6	über 6 bis 30	über 30 bis 120	über 120 bis 400	über 400 bis 1000	über 1000 bis 2000		bis 10	über 10 bis 50	über 50 bis 120	über 120 bis 400	über 400
±0.1	±0.2	±0.3	±0.5	±0.8	±1.2		±1°	±30'	±20'	±10'	±5'

VKF.HAUG 10.05.2019 13:44:42

"Die vorliegenden Zeichnungsunterlagen sind urheberrechtlich geschuetzt! Ohne vorherige, schriftliche Gestattung fuer jeden Einzelfall, durch den Urheber ist jede weitere Verwertung dieser Unterlagen oder die Bearbeitung dieser Unterlagen soweit, im Bezug auf die Unterlagen als Ganzes als auch auf die Teile von ihnen verboten. Dies gilt insbesondere fuer Vervielfaeltigung/Weitergabe, Anfertigung von Fotokopien oder durch elektronische Datenverarbeitung, Datenspeicherung, Datenverarbeitung und Verwendung von vorhandenen Vorrichtungen und Werkzeugen, zB. im Rahmen anderer technischer Unterlagen, Bearbeitungsstaetten, sowie fuer eine Weitergabe an Dritte und sonstige Formen der Veroeffentlichung. Fuer den Fall der Patenterteilung bleiben saemtliche Rechte vorbehalten."

Aenderung	Datum	Name
Index		

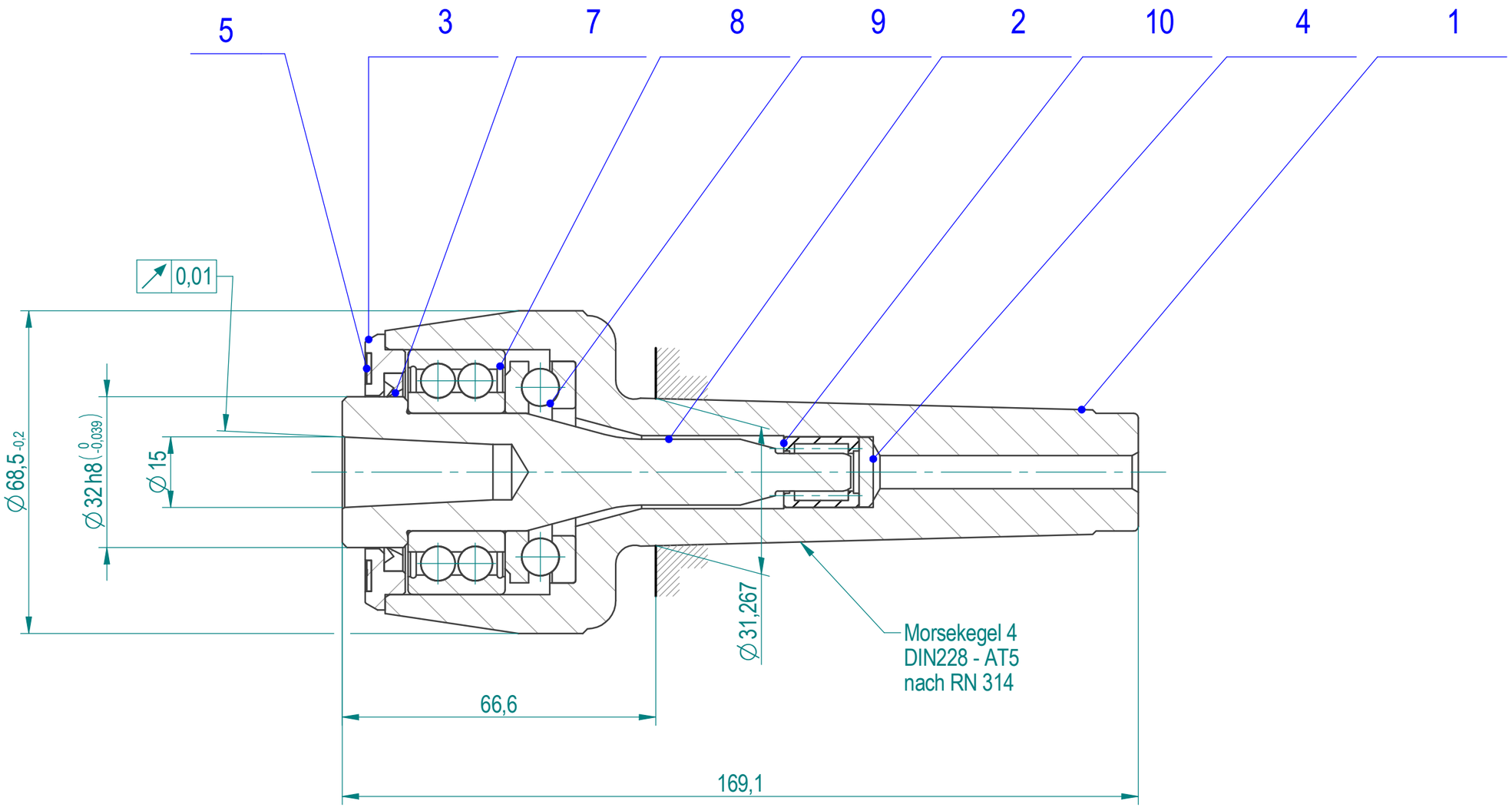

WERKSTUECKGEWICHT MAX. = 250 kg
DREHZAHL MAX. = 3800 1/min

CAD-System: Solid Edge	DIN ISO 5456-2	durchgehaertet: HRC: . ± 2		Rohmaße:
		Induktiv gehaertet: Haertetiefe: . HRC: . ± 2	Gewinde weich Oberflaeche gehaertet: Haertetiefe: . HRC: . ± 2	Gewicht: 1,474 kg
Alle nicht bemaßten Radien R .	Alle nicht bemaßten Kanten . gebrochen			Werkstoff:
Gezeichnet: 30.10.2015	Runge	Ers. fuer: .		Erstverwendung: .
Geprueft: .	.	Ers. durch: .		Urspr. Zeichn.: .
Maßstab: 1:1	Erzeugnis: ML.KOESPITZE Reihe 100A, K108, MK4 Spitzenwinkel 60° für auswechselbare Spitzeneinsätze			Aehnl. Zeichn.: 61030
				KA-Nr.: .
Zeichnungsformat: DIN A3 H297 W420		Blatt-Nr. 1 von 1 Blaetter		RÖHM
Ident-Nr. (Ref.-Nr.) 61038	TAE-Nr. 0002	Aenderungs-Index 00	Zeichnungs-Charakter ZUS	Sach-Nr. 614-08-04

Solid Edge-Zeichnung darf nicht manuell geändert werden