Il rivestimento non deve presentare tracce rilevabili di silicone

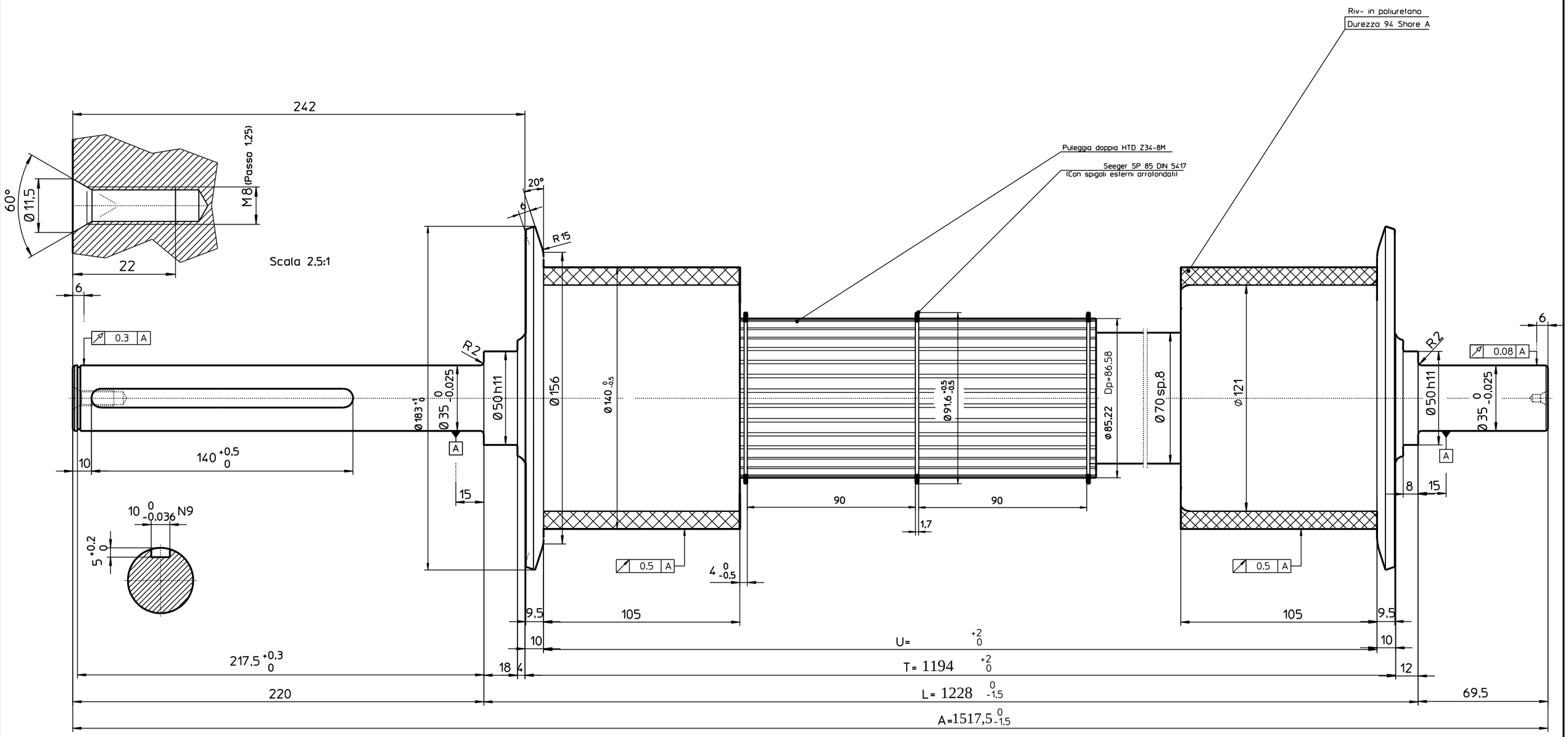

DISEGNO CLIENTE

DENOMINAZIONE
D140/70x8/50/35 Z34 HTD 8M-85 POWER ROLLER
POLIURETHANE COATED - DE183 HARDENED FLANGES

TOLLERANZE DIMENSIONALI E DI FORMA SECONDO: T268-01-00 T268-03-00

DUGOMRULLI Moving solutions
VIA LINEVO,8-I-40069 ZOLA PREDOSA (BO)
TEL.:051/755406-TELEFAX:051/758989

DIS. RIZZA DATA 18/03/15
CONTR. RIZZA APPROV. RIZZA
PESO .
FORM. .
Dis. N° 332193V M8

MODIFICHE	DATA	SCHEDA N°
00	18/03/15	3466
01		
02		
03		
04		
05		

A norma di legge il presente disegno non puo' essere riprodotto ad in qualsiasi modo comunicato a terzi senza nostra autorizzazione scritta